Серия FT

FT12-125 (12В 125Ач)

Технические характеристики

Номинальное напряжение	12 В
Номинальная ёмкость (C_{10})	125 Ач при 10-час разряде до $U_{кон.}$ 1.80 В/Эл. при 25˚С
Вес	41.5 кг ±3%
Внутреннее сопротивление	≈5.5 мОм
Температура эксплуатации	Разряд -40°C ~ +60°C Заряд -20°C ~ +60°C Хранение -40°C ~ +60°C Оптимальная рабочая температура: 25°C ±3°C
Напряжение заряда	Буферный режим –2.25-2.30 В/Эл. Температурный коэффициент –3 мВ/Эл./˚С. Циклический режим –2.35-2.40 В/Эл. Температурный коэффициент –5 мВ/Эл./˚С.
Максимальный ток заряда	0.3 С
Ток короткого замыкания	2000 А
Саморазряд	≤3% в месяц при 25˚С. Могут храниться до 6 месяцев при 25˚С, после чего требуется заряд. При более высоких температурах сроки хранения сокращаются.
Размеры	Длина 551±2 мм Ширина 110±2 мм Высота 288±2 мм Высота (макс.) 288±2 мм
Материал корпуса	Ударопрочный, негорючий ABS (акрило-бутадиен-стирол)
Тип вывода	Под болт М6 (момент затяжки болтов 3.9-5.4 Нм)
Зависимость $C_{ном.}$(%) от t (˚С)	40°C - 103% 25°C - 100% 0°C - 86%
Срок службы (при 25˚С)	12 лет в буферном режиме
Технология	AGM

Области применения

- *Размещение в специальных 19 и 23-дюймовых батарейных шкафах*
- *Системы телекоммуникации и связи*
- *Системы аварийного освещения*
- *Системы пожарной и охранной сигнализации*
- *Электростанции и подстанции*
- *Источники бесперебойного питания*
- *Резервное питание различных промышленных объектов*
- *Автоматика на железнодорожном и воздушном транспорте*

VdS | Intertek ETL SEMKO | MH26866 | ISO14001 | ISO9001 | CE | EMC tested

Разряд постоянным током : А (25 °С)

$U_к/T_{разряда}$	10 мин	15 мин	20 мин	30 мин	45 мин	1 ч	2 ч	3 ч	4 ч	5 ч	6 ч	8 ч	10 ч	20 ч
1.85 В/Эл	180.8	161.8	141.6	114.6	88.4	65.9	39.5	29.8	23.8	19.9	18.1	14.0	11.7	6.15
1.80 В/Эл	210.0	188.1	157.2	123.9	93.3	72.9	43.0	32.3	25.6	21.4	18.5	15.0	12.5	6.56
1.75 В/Эл	231.8	199.0	167.7	129.6	96.7	75.6	44.3	33.1	26.3	21.9	18.8	15.3	12.7	6.66
1.70 В/Эл	246.8	210.3	174.0	133.4	98.7	78.4	45.8	34.1	26.9	22.4	19.1	15.5	12.9	6.77
1.67 В/Эл	258.0	216.9	178.8	136.0	100.8	80.0	46.5	34.6	27.3	22.7	19.3	15.7	13.0	6.83
1.60 В/Эл	269.3	232.5	183.0	139.6	102.4	83.9	48.5	35.9	28.2	23.3	19.4	16.1	13.3	6.97

Разряд постоянной мощностью : Вт/Эл (25 °С)

$U_к/T_{разряда}$	10 мин	15 мин	20 мин	30 мин	45 мин	1 ч	2 ч	3 ч	4 ч	5 ч	6 ч	8 ч	10 ч	20 ч
1.85 В/Эл	337.5	310.8	269.7	220.6	171.7	128.0	77.3	58.5	46.7	39.1	35.9	27.7	23.2	12.5
1.80 В/Эл	387.6	357.6	295.1	235.0	179.9	140.7	83.6	63.0	50.2	42.0	36.7	29.6	24.7	13.2
1.75 В/Эл	420.9	374.3	311.8	243.8	184.5	144.9	85.7	64.4	51.2	42.8	37.1	30.1	25.0	13.3
1.70 В/Эл	438.1	391.2	321.2	249.6	187.7	149.2	88.0	66.0	52.3	43.6	37.5	30.5	25.4	13.5
1.67 В/Эл	456.3	404.6	328.7	253.9	191.2	151.6	89.2	66.8	52.9	44.1	37.8	30.8	25.6	13.6
1.60 В/Эл	463.1	422.1	331.6	254.9	192.0	157.5	92.2	68.8	54.4	45.2	38.0	31.4	26.1	13.8

Серия FT

FT12-125 (12В 125Ач)

Размеры и выводы

■ **Выводы: M6**
Единица измерения: мм

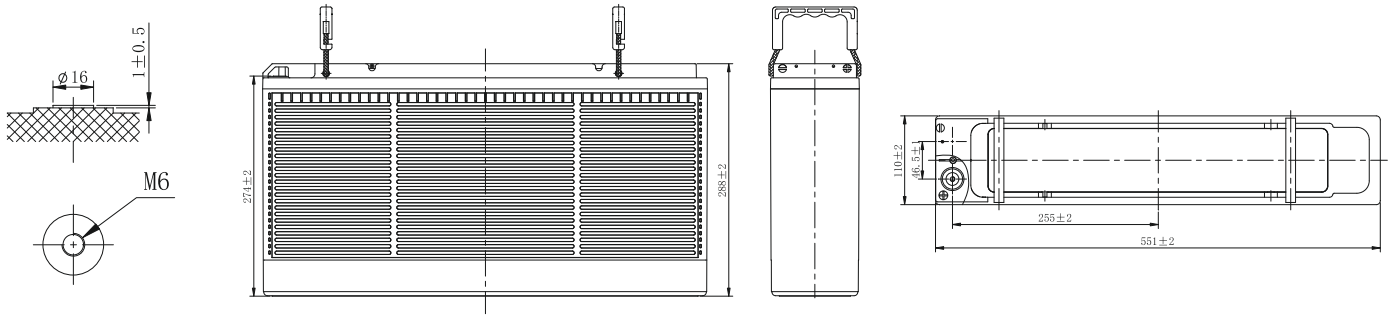

Разрядные характеристики

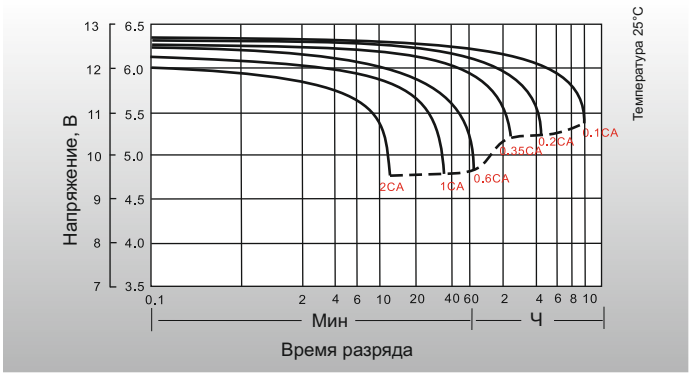

Характеристики заряда (буферный режим)

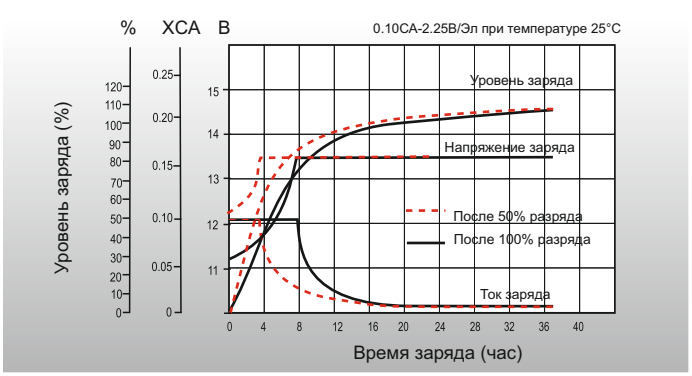

Зависимость ёмкости от температуры

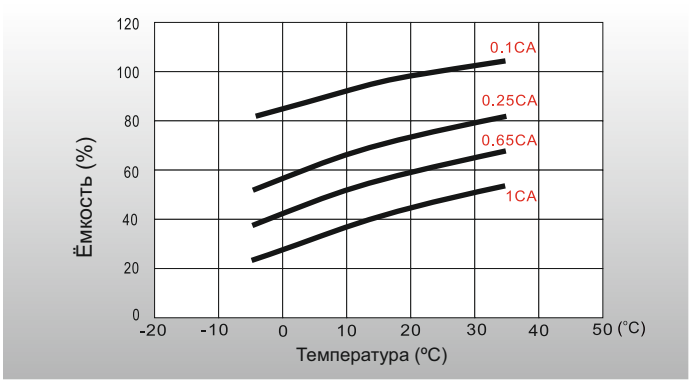
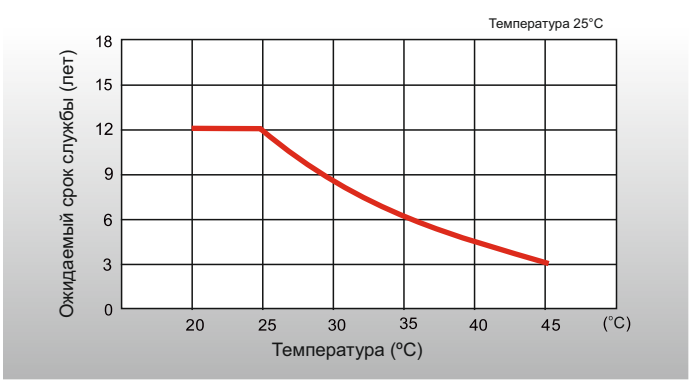
Зависимость срока службы от температуры